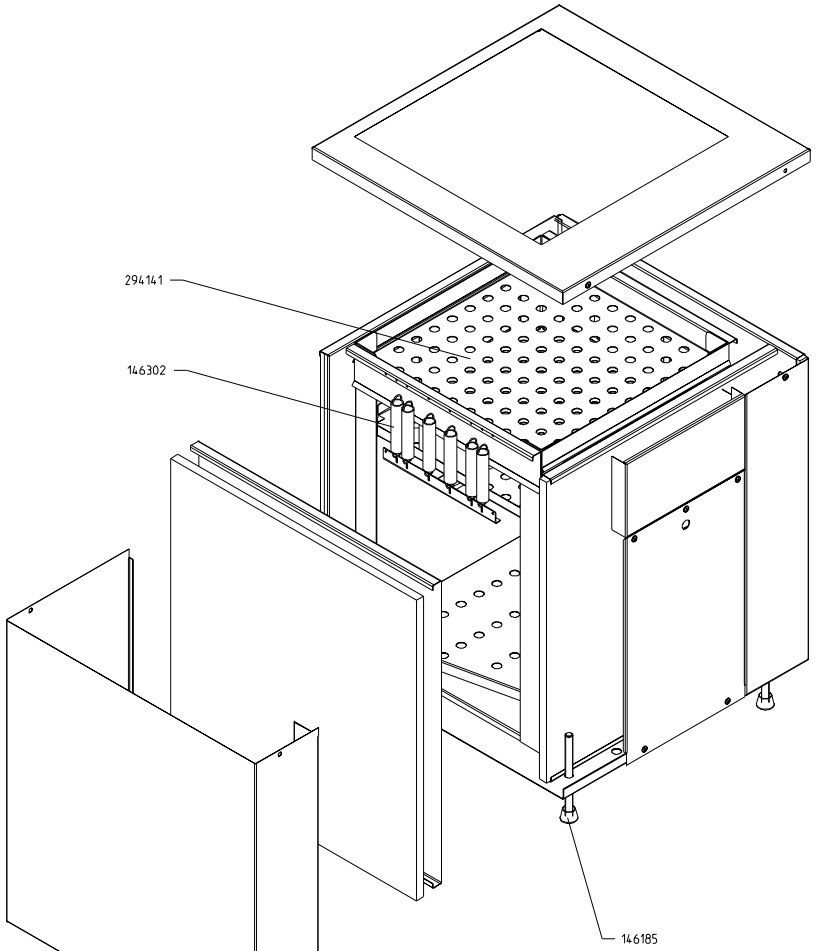

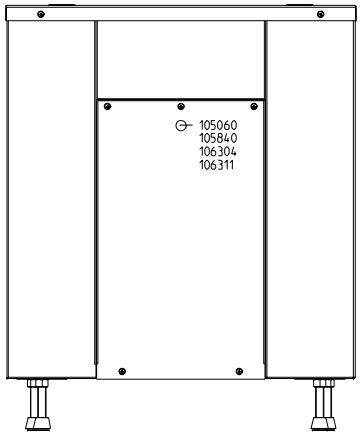

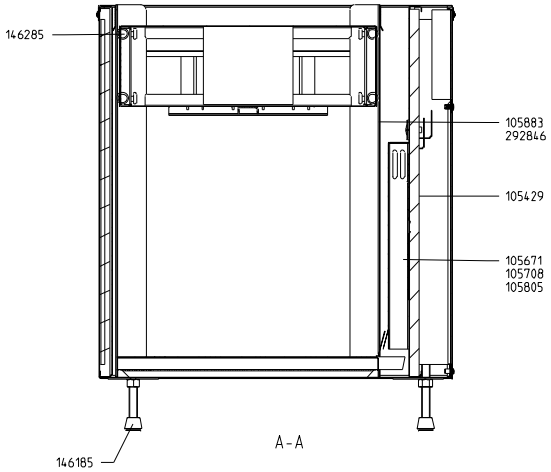

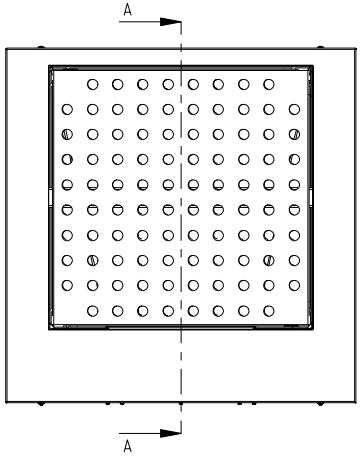

Tischplattenausschnitt 530x530

Ausg.	Aend. Nr.	Aenderungstext	Tag	BA
4				
3				
2				
1				

	Datum	Name	Werkstoff	Zustand
Bearb	13.02.2003	geißeru		XXX
Gepr			Oberflaeche	
Norm				
Version Revision	1/0A			
Ersatz fuer			Maßstab 1:5	Blatt 1 von 1
Ersetzt durch				

Diese Zeichnung darf ohne unsere Einwilligung weder vervielfältigt, noch dritten Personen zugänglich oder ausgehändigt werden. Zuwiderhandlungen können nach BGB u. Ges. unter ur. Wirts. Strafrechtlichen Verfolgung nach sich ziehen

Maße ohne Tol.-Angabe nach

Projekt xxx

Ersatzteilzeichnung CEBH 50/50 INMOTION

Benennung

BLANCO

BLANCO GmbH & Co KG
Flehingerstr. 59
75038 Oberderdingen

Ursprungszeichnung

00362960_ETZ K7 1

Zeichnungsnummer